**Montageanleitung**
**Mounting Instructions**
**Instructions de montage**
**Инструкция по монтажу**

SUEVIA

# 130.8561 · 130.8562
# 130.8563 · 130.8564
# 130.8565

# 130.8571 · 130.8572
# 130.8573 · 130.8574
# 130.8575 · 130.8576
# 130.8577 · 130.8578
# 130.8579 · 130.8580

**DE** **Flach-Schwenktrog**
**mit Edelstahlkonsolen**
**Wasserdruck max. 5 bar**

**EN** **Flat Tip-Over Trough**
**with stainless steel fixation**
**water pressure max. 5 bar / 73 psi**

**FR** **Abreuvoir Basculant Cuve Plate**
**avec supports de fixation en Inox**
**pression d'eau maxi 5 bar**

**RU** **Неглубокая переворачивающаяся поилка**
**с креплениями для монтажа из нержавеющеё стали**
**Давление воды максимально 5 бар**

**SUEVIA HAIGES GmbH**
Max-Eyth-Str. 1
D-74366 Kirchheim am Neckar · Germany
Tel. +49 7143 971-0 · Fax +49 7143 971-80
www.suevia.com · info@suevia.com

Made in Germany

Deutsch
English
Français
Русский

04/2024 • Technische Änderungen vorbehalten • Technical data can be changed without prior notice • Des changements techniques reservés • Мы оставляем за собой право на технические изменения и дополнения, а также возможные опечатки. • 104.8182

# Ersatzteilliste • Spare Parts • Pièces Détachées • Запчасти

87 cm
67 cm

130.8561 • 130.8571 • 130.8576 (1,0 m) → 132.0661 132.0886 132.0891
130.8562 • 130.8572 • 130.8577 (1,5 m) → 132.0662 132.0887 132.0892
130.8563 • 130.8573 • 130.8578 (2,0 m) → 132.0663 132.0888 132.0893
130.8564 • 130.8574 • 130.8579 (2,5 m) → 132.0697 132.0889 132.0894
130.8565 • 130.8575 • 130.8580 (3,0 m) → 132.1130 132.0890 132.0895

EDELSTAHL Rost frei STAINLESS STEEL

132.0880
132.0881
103.2434
132.0883
131.0723
132.6053
132.0885
132.0839
132.0929
132.0936
132.0654
102.0995
132.0658
102.0995
132.1127
132.0925
132.0935
132.0838
131.0723
SUEVIA
102.0375
132.0515
102.1051
102.0493*
102.0245
132.0517
132.0507
102.0613
102.0679
102.0773
102.0621
102.0393
* Multipack
102.0493-10

# Zubehör • Accessories • Accessoires • Дополнительное оборудование

101.0861
101.1863

101.0390
101.0392

101.0389

131.0582

131.6089

131.0591

131.0592

131.0581 → 130.8571, 130.8572, 130.8573, 130.8574, 130.8575

130.8561/130.8571/8576 →131.6060
130.8562/130.8572/8577 →131.6061
130.8563/130.8573/8578 →131.6062
130.8564/130.8574/8579 →131.6062 + 131.6089
130.8565/130.8575/8580 →131.6062 + 131.6089

→131.6122
→131.6123
→131.6124
→131.6125

131.6063

Deutsch
English
Français
Русский


04/2024 • Technische Änderungen vorbehalten • Technical data can be changed without prior notice • Des changements techniques reservés • Мы оставляем за собой право на технические изменения и дополнения, а также возможные опечатки. • 104.8182

SUEVIA

Deutsch


| Seite | Inhaltsangabe |
|---|---|
| 2 | Ersatzteilliste |
| 4 | Montage |
| 5 | Abmaße |
| 6-7 | Fünf Möglichkeiten für einen erhöhten Frostschutz |
| 8 | Einregulieren des Wasserstandes |


English


| Page | Contents |
|---|---|
| 2 | Spare Parts |
| 9 | Mounting |
| 10 | Dimensions |
| 11-12 | Five options of frost protection |
| 13 | Water level adjustment |


Français


| Page | Sommaire |
|---|---|
| 2 | Pièces détachées |
| 14 | Montage |
| 15 | Dimensions |
| 16-17 | Cinq options pour la mise hors gel d'un vidange express |
| 18 | Réglage de niveau d'eau |


Русский


| Стр. | Содержание |
|---|---|
| 2 | Список запасных частей |
| 19 | Монтаж |
| 20 | Габариты |
| 21-22 | Пять вариантов защиты поилок от замерзания |
| 23 | Регулировка уровня воды в поилке |

# Montage + Elektro-Anschuss-Schema

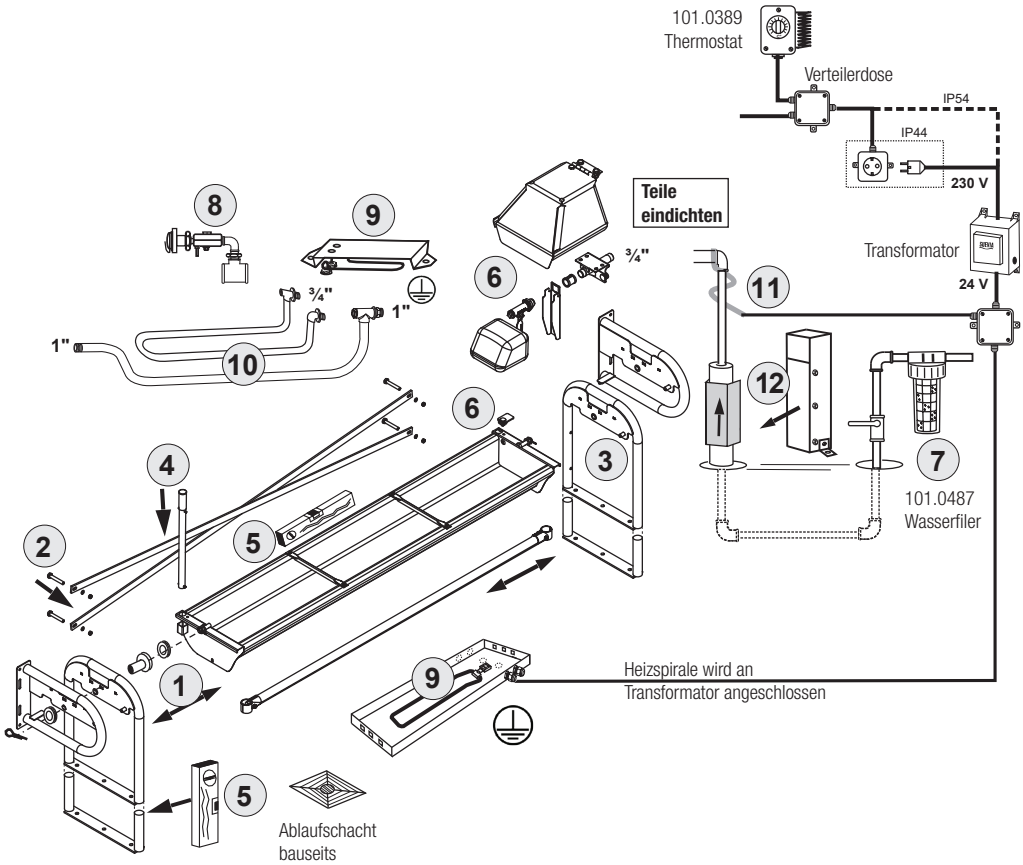


**Montage**

1. Rechtes und linkes Seitenteil mit Trogwanne montieren
2. Verbindungsstreben diagonal einsetzen und verschrauben, nur bei Bodenbefestigung!
3. Schutzrohr montieren
4. Schwenkhebel einsetzen und mit Schraube M6 sichern
5. Seitenteile und Trog ausrichten, auf Boden oder an Wand befestigen
6. Ventilkörper einschrauben, Hebel mit Schwimmerflaschen einsetzen, Abdeckhaube und Trogarretierung montieren
   → wahlweise an der rechten oder linken Seite des Troges (Schwenkhebel immer gegenüber dem Ventil montieren)
7. Bauseits Wasseranschluss ¾" herstellen
   → Anschluss von unten oder seitlich möglich. DIN 1988 / DIN EN 1717 beachten!
   → Wasserdruck bis 5 bar möglich
   **Achtung!** Die Wasserleitung muss vor der Inbetriebnahme gut durch gespült werden. Es sollte ein Wasserfilter (101.0487) vor dem Schwimmerventil eingebaut werden.

**Optional, nur wenn extra bestellt**

8. Frostschutzwächter (131.0592) montieren (siehe separate Montageanleitung)
9. Zusatzheizung montieren, elektrischen Anschluss herstellen (siehe separate Montageanleitung)
10. Durchlaufrohr ¾" (131.0591) oder Durchlaufrohr 1" (131.6122, 131.6123, 131.6124, 131.6125) montieren und an eine Ringleitung anschließen (siehe Montaganleitung Durchlaufrohr und Montageanleitung Heizgerät)
11. Frostschutzheizleitung zum Beheizen der Stichleitung montieren, elektrischen Anschluss herstellen
12. Elektrische Zuleitung, Frostschutzheizleitung und Isolation der Wasserleitung vor Tierverbiss schützen
    → Verbissschutz montieren: 131.0581 für Wasseranschluss von unten


04/2024 • Technische Änderungen vorbehalten • Technical data can be changed without prior notice • Des changements techniques reservés • Мы оставляем за собой право на технические изменения и дополнения, а также возможные опечатки. • 104.8182

# Abmaße (mm)

## Bodenbefestigung

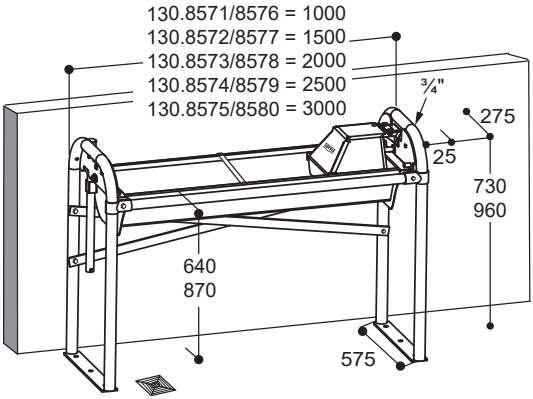


Bohrbild für Bodenbefestigung

Zur Befestigung des Troges sind 6 Schrauben erforderlich.

130.8571/8576 = 930
130.8572/8577 = 1430
130.8573/8578 = 1930
130.8574/8579 = 2430
130.8575/8580 = 2930

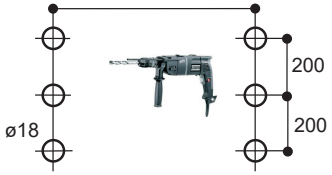


## Wandbefestigung

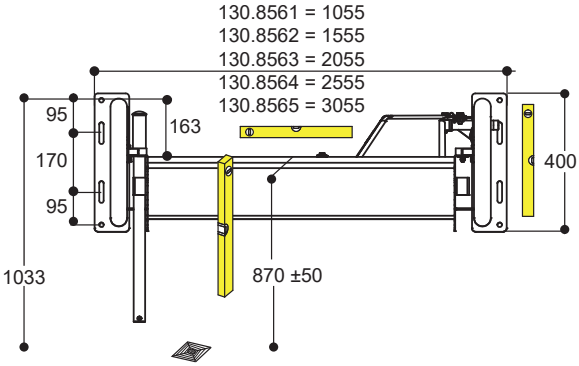


Bohrbild für Wandbefestigung

Zur Befestigung des Troges sind 8 Schrauben erforderlich.

130.8561 = 1015
130.8562 = 1515
130.8563 = 2015
130.8564 = 2515
130.8565 = 3015

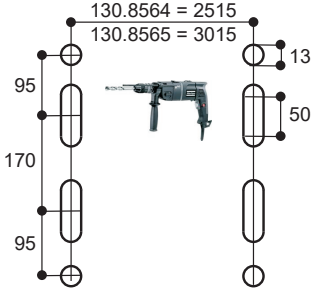


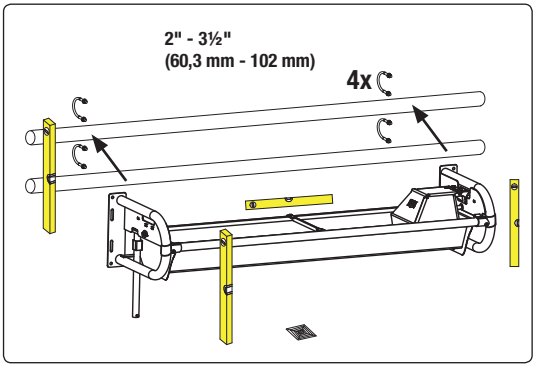


| DE | FR |
|---|---|
| ½" | 15/21 mm |
| ¾" | 20/27 mm |
| 1" | 26/34 mm |
| 1¼" | 33/42 mm |
| 1½" | 40/49 mm |
| 2" | 50/60 mm |
| 2½" | 66/76 mm |
| 3" | 80/90 mm |
| 3½" | 90/102 mm |
| 4" | 102/114 mm |
| 5" | 125/139 mm |

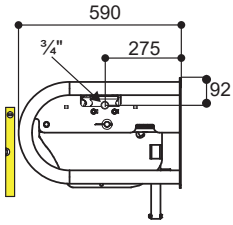


Deutsch

# Fünf Möglichkeiten für einen erhöhten Frostschutz

Deutsch

**1. Frostschutz durch Einbau einer Zusatzheizung in der Tränkewanne**
(siehe separate Montageanleitung)
Zusatzheizung 24 V (131.6063) zur direkten Montage in der Tränkewanne. Es ist immer ein Transformator erforderlich.

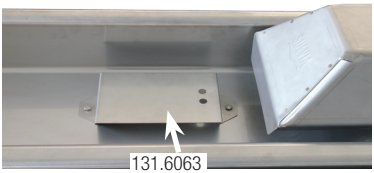

**2. Frostschutz durch Einbau einer Zusatzheizung unter der Tränkewanne.**
(siehe separate Montageanleitung)
Zusatzheizung 24 V (131.6060, 131.6061, 131.6062, 131.6062 + 131.6089) zur Montage unter der Tränkewanne. Es ist immer ein Transformator erforderlich. Der elektrische Anschluss erfolgt über einen Transformator (230-24 V). Ein Raum-Thermostat (101.0389) kann dem Transformator vorgeschaltet werden. Zum Beheizen der Stichleitung ist eine Frostschutz-Heizleitung 24 V (101.0861 oder 101.1863) erforderlich. Bei Verwendung einer Frostschutz-Heizleitung wird diese parallel, mit der vom Transformator kommenden Stromzuleitung, an der Heizspirale der Tränkewanne angeschlossen. Wird die Frostschutz-Heizleitung auf Kunststoff-Leitungen verlegt, achten Sie bitte darauf, dass die Leitung für Warm- und Kaltwasser geeignet ist. Zur besseren Wärmeverteilung muss die Kunststoff-Leitung, bevor das Heizkabel aufgelegt wird, zunächst mit einem Alu-Klebeband (101.1099) umwickelt werden. Im Tierbereich sind die Leitungen und die Anschlüsse vor Tierverbiss zu schützen.

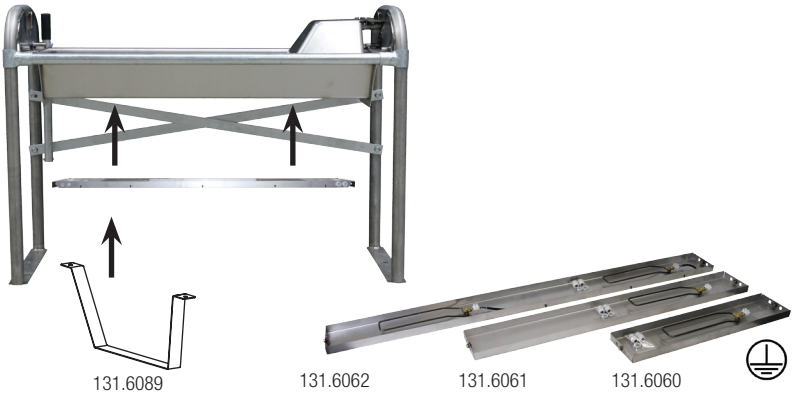


**3. Frostschutz durch Anschluss an eine Ringleitung**
Durchlaufrohr aus Edelstahl ¾" (131.0591) oder 1" (131.6122, 131.6123, 131.6124, 131,6125) zum Einbau in SUEVIA Flach-Schwenktröge mit MASTERFLOW-Schwimmerventil geeignet. Durch den Anschluss an eine Ringleitung mit einem installiertem SUEVIA Heizgerät wird ein Frostschutz sowohl für die Leitung als auch für das Wasser in der Tränkewanne erreicht.

**131.0591**

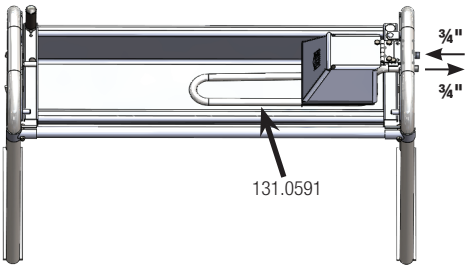


**131.6122 · 131.6123 · 131.6124 · 131.6125**

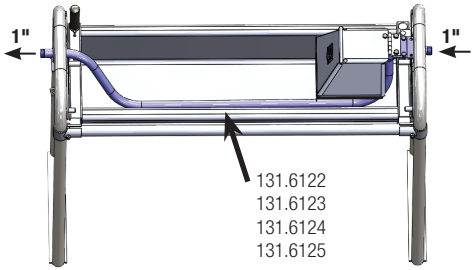



04/2024 • Technische Änderungen vorbehalten • Technical data can be changed without prior notice • Des changements techniques reservés • Мы оставляем за собой право на технические изменения и дополнения, а также возможные опечатки. • 104.8182

# Fünf Möglichkeiten für einen erhöhten Frostschutz

**4. Erhöhter Frostschutz für das Ventil**

In besonders kalten Regionen kann für einen erhöhten Frostschutz des Ventils die Ventil-Heizung Modell 527 (131.0527,24 V, 7 W) zusätzlich verwendet werden.

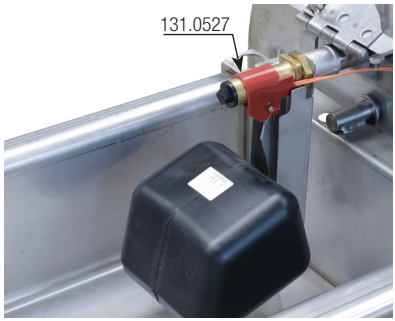


**5. Frostschutz durch fließendes Wasser.**

SUEVIA Frostschutzwächter (131.0592), ¾".

Zum bauseitigen Einbau in SUEVIA Tränkwannen. Bei Frostgefahr öffnet der SUEVIA Frostschutzwächter automatisch und eine einstellbare Wassermenge strömt über das darunter liegende Schwimmerventil. Das Wasser in der Tränke bleibt dadurch in Bewegung und ein Einfrieren wird erschwert. Das überschüssige Wasser kann über die Ablaufgarnitur (132.1254), die gegenüber dem Schwimmerventil in der Seitenwand der Trogwanne montiert wird, gezielt abgeleitet werden.

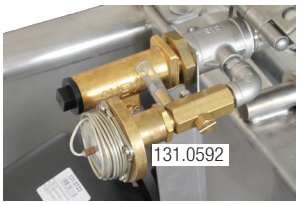


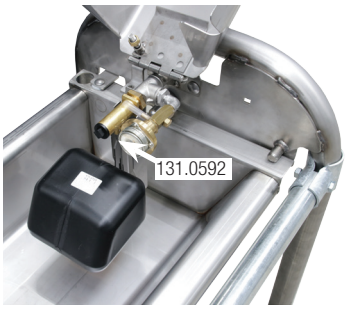


**Optionale Erweitung**

**Verbissschutz** aus Edelstahl für SUEVIA Frostschutz-Heizleitungen an SUEVIA Flach-Schwenktrögen lieferbar:

- Bausatz bei Zuführung der Wasserleitung **von unten** (131.0581)
- Bausatz bei einer **seitlichen** Zuführung der Wasserleitung (131.0582)

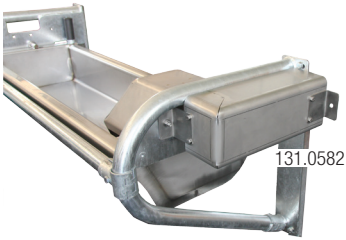


Deutsch

# Einregulieren des Wasserstandes

Deutsch

**Einregulieren des Wassestandes**
Der Wasserstand kann durch Höhenverstellung der Schwimmerflasche reguliert werden.

Vorgehensweise:
Verschlussschraube anheben (1) → Ventilabdeckung hochklappen (2). Kunststoffmutter (102.0621) lösen (3), Schwimmer auf gewünschte Wasserstands-Höhe einstellen (3), Kunststoffmutter (102.0621) anziehen, Ventilabdeckung runter klappen, Verschlussschraube einrasten lassen.

Dabei ist darauf zu achten:
Dass die Schwimmerflasche im 90° Winkel zum Ventilhebel (102.0393) steht.

Wasserdruck max. 5 bar möglich.

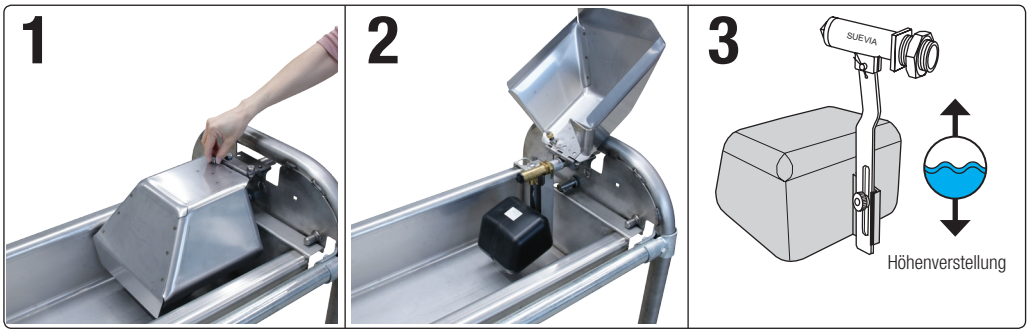


**Max. Leitungslängen**

| Querschnitt z.B. : Type NYY | bis 100 Watt | bis 200 Watt | bis 300 Watt | bis 400 Watt |
|---|---|---|---|---|
| **2,5 mm²** | **83 m** | **42 m** | **28 m** | **21 m** |
| **4,0 mm²** | **132 m** | **66 m** | **44 m** | **33 m** |
| **6,0 mm²** | **200 m** | **100 m** | **66 m** | **50 m** |

**Achtung!**
Die Tränke darf, bei aktivierter Heizung, **nicht ohne** Wasser betrieben werden!

Richtwerte. Bitte beachten Sie Kabeldatenblatt und lokale Normen.
Der elektrische Anschluss der Geräte darf nur von einem autorisierten Fachmann durchgeführt werden. Die jeweiligen nationalen Vorschriften und Richtlinien sind zu beachten. Um elektrostatische Aufladungen zu vermeiden, empfehlen wir die Erdung der Tränke. ⏚


04/2024 • Technische Änderungen vorbehalten • Technical data can be changed without prior notice • Des changements techniques reservés • Мы оставляем за собой право на технические изменения и дополнения, а также возможные опечатки. • 104.8182

# Mounting + Electrical connection

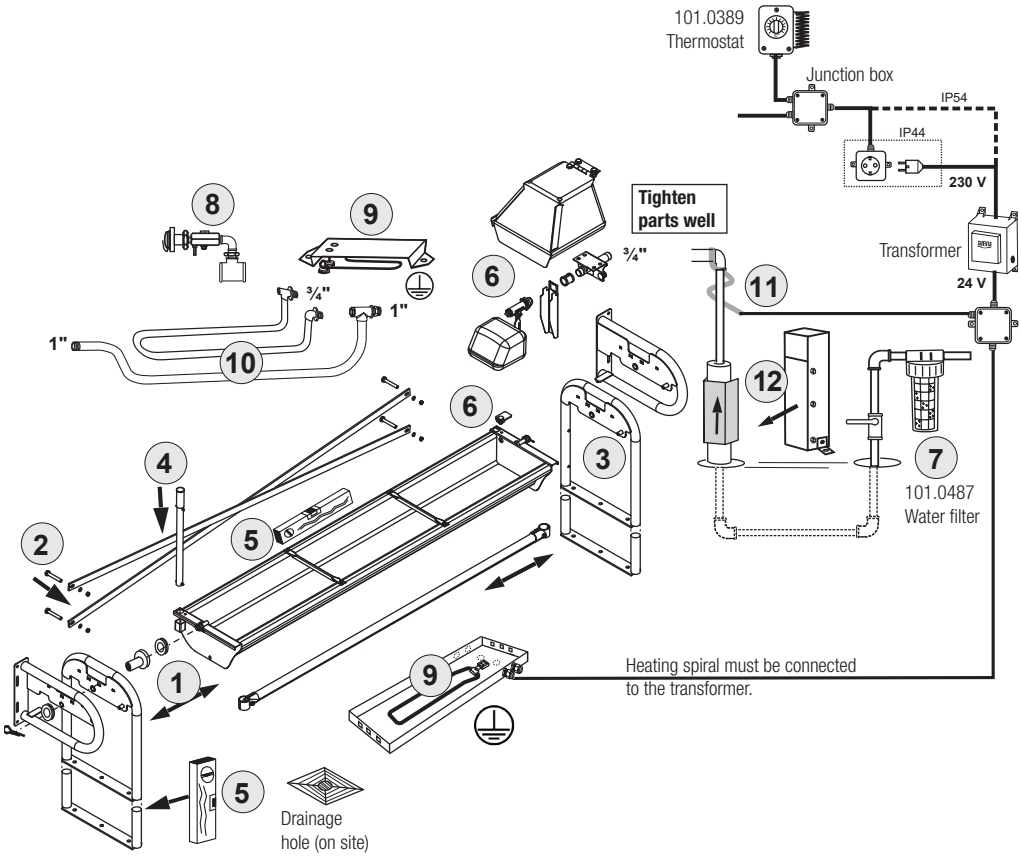


**Mounting**

1. Mount the right and the left side parts of the trough
2. Install cross beams diagonally and screw them tightly (only for floor mounting).
3. Fix the protecting tube
4. Install the tip-over lever and secure it with the screw M6
5. Align the trough and the right and the left side parts, screw them to the wall or the ground
6. Fix the valve body, the lever with the floater, the cover and the angle bracket, mount the trough lock
   → alternatively from the right or the left side of the trough (mount the lever always on the other side of valve position)
7. Connect the water supply line ¾"
   → water connection can be done alternatively from beneath or from the side. Observe DIN 1988 / DIN EN 1717!
   → water pressure max. 5 bar (73 psi)
   **Attention!** Flush water line well before you connect the trough! If dirty water (sand, suspended matters) is given, SUEVIA preliminary filter (101.0487) must be installed before the trough drinker.

**Optional**

8. Fix the frost protection guard (131.0592, see an additional mounting instructions)
9. Fix the heating element. Connect it to the electricity means of a transformer (see an additional mounting instructions)
10. Fix the circuit pipe ¾" (131.0591) or 1" (131.6122, 131.6123, 131.6124, 131.6125) to the water circuit (see the mounting instructions of the heating unit and of the circuit pipe
11. To ensure a frost-free feed pipe, wrap a frost protection heating cable around the pipe. Connect it to the electricity means of a transformer.
12. The power supply cable, the heating cable and the insulation have to be protected against bites of animals or damages
    → fix the biting protection shield for connections from beneath (131.0581)

English

# Dimensions (mm)

## Ground fixation

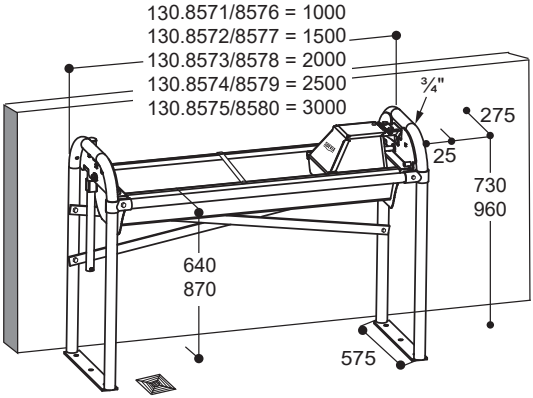


Drilling pattern on the ground
For fixation of the trough 6 bolts are necessary.

130.8571/8576 = 930
130.8572/8577 = 1430
130.8573/8578 = 1930
130.8574/8579 = 2430
130.8575/8580 = 2930

English

## Wall fixation

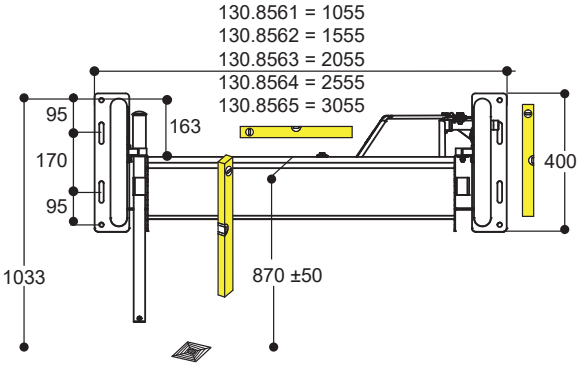


Drilling pattern on the ground
For fixation of the trough 8 bolts are necessary.

130.8561 = 1015
130.8562 = 1515
130.8563 = 2015
130.8564 = 2515
130.8565 = 3015

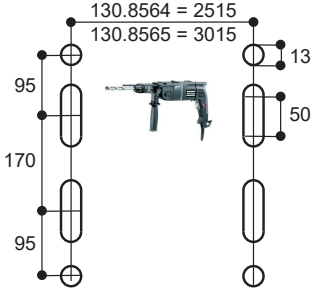


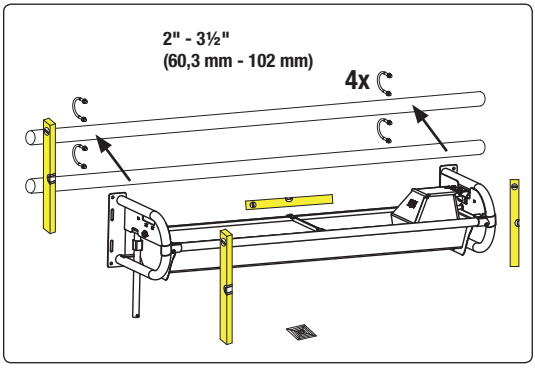


| DE | FR |
|---|---|
| ½" | 15/21 mm |
| ¾" | 20/27 mm |
| 1" | 26/34 mm |
| 1¼" | 33/42 mm |
| 1½" | 40/49 mm |
| 2" | 50/60 mm |
| 2½" | 66/76 mm |
| 3" | 80/90 mm |
| 3½" | 90/102 mm |
| 4" | 102/114 mm |
| 5" | 125/139 mm |

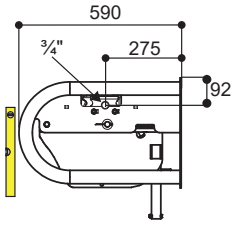



04/2024 • Technische Änderungen vorbehalten • Technical data can be changed without prior notice • Des changements techniques reservés • Мы оставляем за собой право на технические изменения и дополнения, а также возможные опечатки. • 104.8182

# Five options of frost protection

**1. Heating element 24 V, for installation into the trough**
(see separate mounting instructions)
Heating element 24 V, 180 W (131.6063) for installation into the trough.

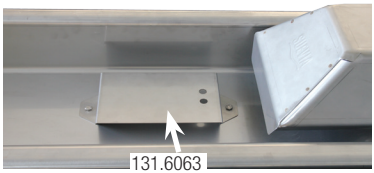


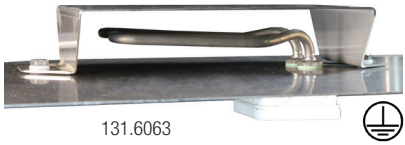


**2. Heating element 24 V, for installation under the trough**
(see separate mounting instructions)
Heating element 24 V (131.6060, 131.6061, 131.6062, 131.6062 + 131.6088) for installation under the trough. For power supply a SUEVIA Transformer 230/24 V is necessary. For automatic switch on/off of transformer a thermostat (101.0389) can be additionally installed. To ensure a frost-free feed pipe, a frost protection heating cable 24 V, 20 W, 2 m (101.0861), or a 24 V, 30 W, 3 m (101.1863) has to be used. The heating cable should be wrapped around the pipe and connected to the heating element of the drinker in parallel to the power supply cable, coming from the transformer. If this heating cable is installed on plastic pipes, make sure that this water pipe is suited for warm and cold water. For better heat distribution the water pipe has to be wrapped first with an aluminium adhesive tape (101.1099). The frost protection heating cable and the supply line should be protected against animal bites or other damages.

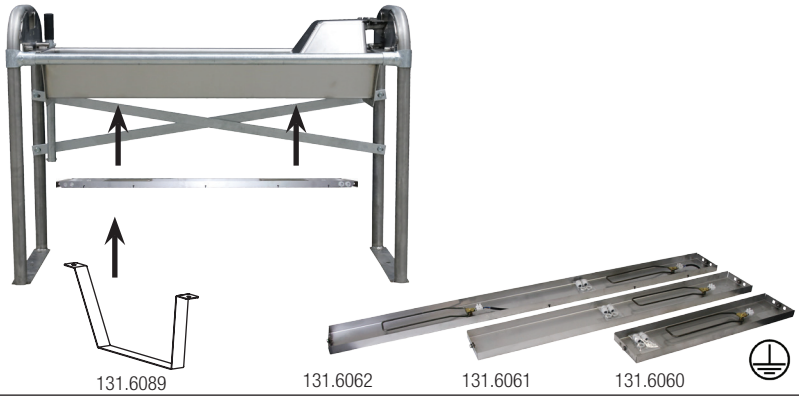


**3. Connection to a water circuit with a circuit pipe**
¾" circuit pipe (131.0591) or 1" circuit pipe (131.6122, 131.6123, 131.6124, 131.6125) suited for installation into all flat tip-over troughs. Frost protection is reached for the water line as well as for the water in the trough, if connected to a water circuit with a SUEVIA heating unit.

**131.0591**

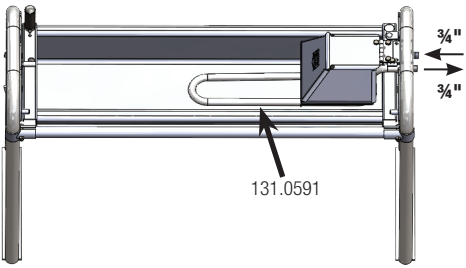


**131.6122 · 131.6123 · 131.6124 · 131.6125**

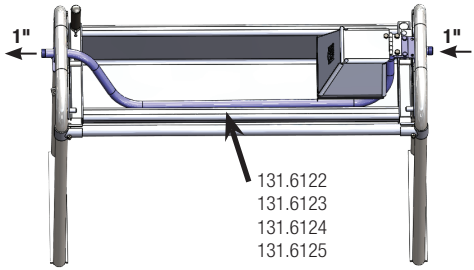


English

**4. Increased frost protection of the valve**

For extremely cold areas subsequent installation of a valve heating model 527 (131.0527, 24 V, 7 W) is recommended for increased frost protection.

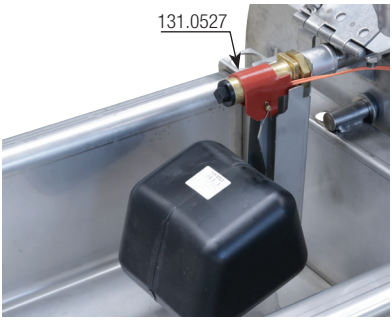


English

**5. Frost protection by running water**

SUEVIA frost protection guard with connection parts (131.0592).

For subsequent installation into SUEVIA flat tip-over troughs. **Frost protection without electricity!** At risk of frost the installed and adjusted frost protection guard opens automatically, the adjusted water quantity flows into the trough over the float valve,situated under the frost protection guard: water in the trough remains in motion and is prevented from freezing! Surplus water produced by the frost protection guard is channeled well directed through the drainage kit (132.1254), which is mounted opposite to the float valve at the rear side of the trough.

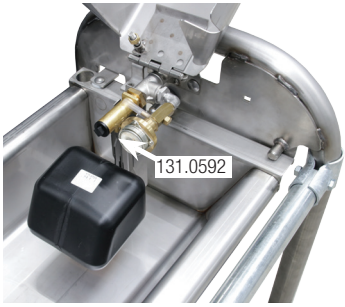


**Optional**

**Bite protection shield**, for SUEVIA frost protection heating cables when mounted on SUEVIA flat tip-over troughs:

- if water line comes **from beneath** (131.0581)
- if water line is connected **from the side** (131.0582)

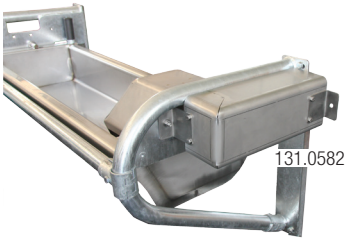



04/2024 • Technische Änderungen vorbehalten • Technical data can be changed without prior notice • Des changements techniques reservés • Мы оставляем за собой право на технические изменения и дополнения, а также возможные опечатки. • 104.8182

# Water Level Adjustment

**Water Level Adjustment**
Water level can be adjusted means of height adjustment of the floater.

For this purpose lift up the locking screw (1). → Open the cover (2). Loose the hexagon nut (102.0621) (3), adjust the floater at desired height (3) and tighten the nut on again. Close the cover. Click into place the locking screw.

Take care of the following:
Float valve has to be placed that way that it is situated in a 90° angle to the valve lever (102.0393).

Water pressure max. 5 bar (73 psi)

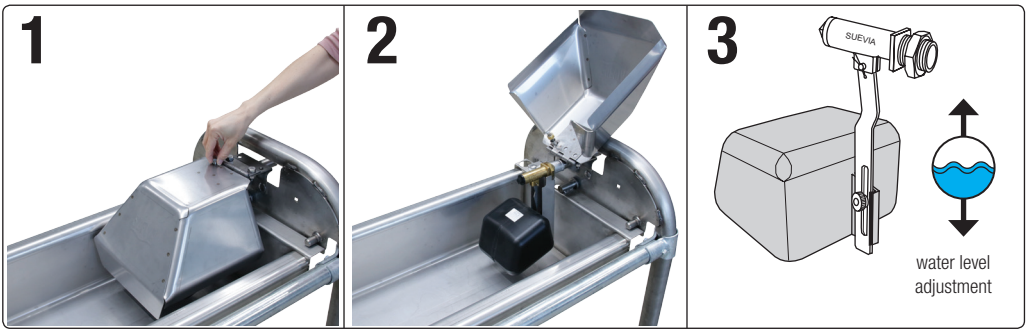


English

**Max. cable lengths**

| Section<br>e.g.: Type NYY | till<br>100 Watt | till<br>200 Watt | till<br>300 Watt | till<br>400 Watt |
|---|---|---|---|---|
| **2,5 mm²** | **83 m** | **42 m** | **28 m** | **21 m** |
| **4,0 mm²** | **132 m** | **66 m** | **44 m** | **33 m** |
| **6,0 mm²** | **200 m** | **100 m** | **66 m** | **50 m** |

**Attention!**
The drinking bowl must **not be run without water** if the heating is activated!

Guidelines. Please note cable data sheets and local standards.
All installation, maintenance and inspection works must be carried out by an authorised and qualified specialist. Local norms must be respected.
We recommend to ground the drinker due to electrostatic discharges. ⏚

# Montage + Schéma de connexion électrique

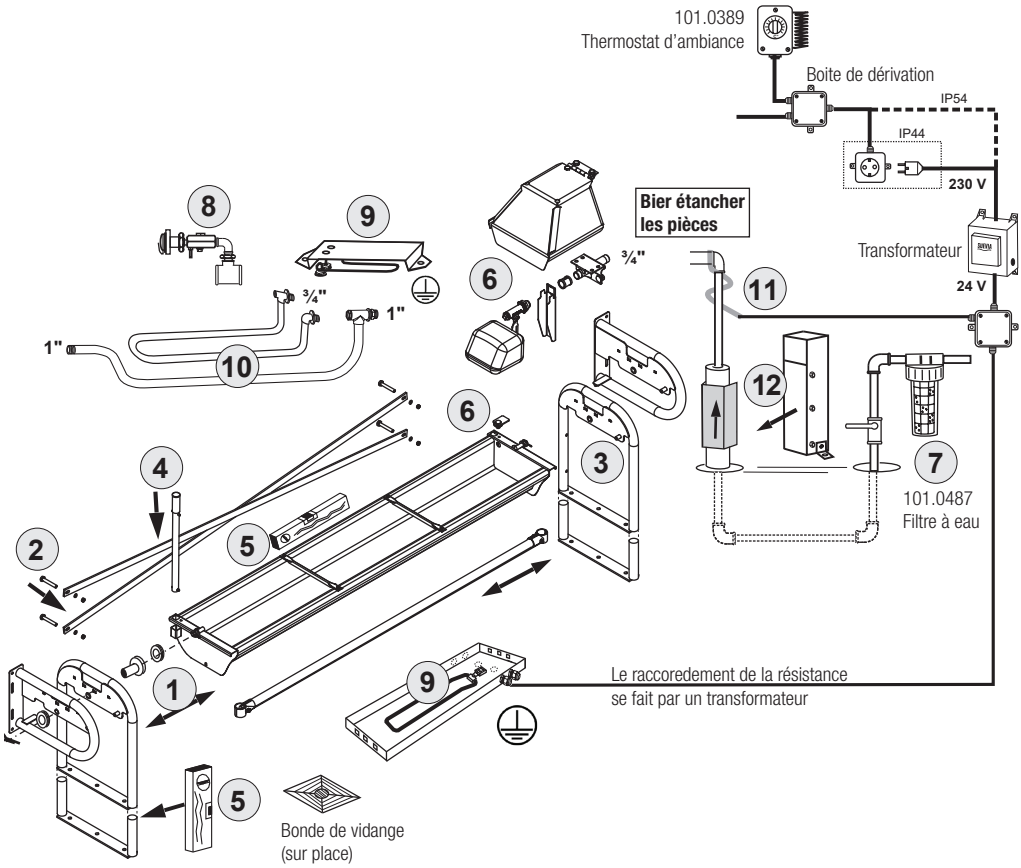


**Montage**

1. Installez les côtés droite et gauche de l'abreuvoir
2. Installer les contre-fiches en diagonale et les fixer (uniquement avec montage au sol).
3. Fixer le tuyau de protection
4. Installer le levier de basculement et le sécuriser avec une vis M6
5. Aligner l'abreuvoir et les côtés droite et gauche, les visser au mur au sol
6. Raccorder le corps de la valve, le levier avec le flotteur, le capot et l'angle d'arrêt
   → au choix sur le côté droit ou gauche de l'abreuvoir (monter le leviér au autre coté du soupappe)
7. Raccorder l'eau ¾"
   → Raccordement peut être effectué par le bas ou de côté. Respecter la norme DIN 1988 / DIN EN 1717 !
   → Pression maximum 5 bar
   **Attention !** Avant la mise en service de l'abreuvoir, il est impératif de purger la conalisation de toutes impuretées
   En présence d'eau contenant des particules en suspension (ex. sable) il est nécessaire d'installer un filtre (101.0487) en début de ligne.

**En option**

8. Installer le Kit flotteur antigel (131.0592, voir les instructions de montage correspondantes)
9. Installez la résistance. L'alimentation électrique de la résistance se fait par un transformateur (voir les instructions de montage correspondantes)
10. Installer le tuyau de passage ¾" (131.0591) ou le tuyau de passage 1" (131.6122, 131.6123, 131.6123, 131.6124) dans l'abreuvoir et le brancher à un circuit en boucle (voir les instructions de montage du tuyau de passage et du réchauffeur)
11. Pour maintenir antigel l'arrivée d'eau: spiralez câble chauffant le long de la conduite d'eau. L'alimentation électrique se fait par un transformateur.
12. Les câbles électriques, le câble chauffant et l'isolation de la conduite d'eau doivent être protégés des morsures d'animaux
    → installer le capot de protection, soit pour le raccordement pas le bas (131.0581).




04/2024 • Technische Änderungen vorbehalten • Technical data can be changed without prior notice • Des changements techniques reservés • Мы оставляем за собой право на технические изменения и дополнения, а также возможные опечатки. • 104.8182

# Dimensions (mm)

## Fixation au sol

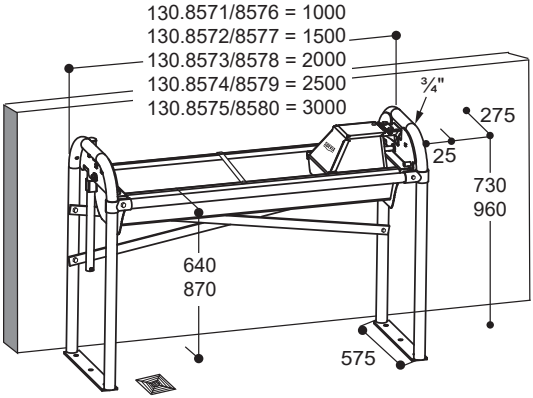


Percement des trous au sol
6 vis sont nécessaires pour la fixation.

130.8571/8576 = 930
130.8572/8577 = 1430
130.8573/8578 = 1930
130.8574/8579 = 2430
130.8575/8580 = 2930

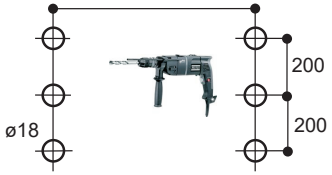


## Fixation au mur

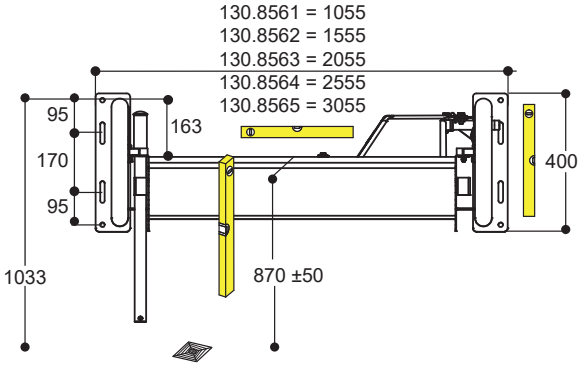


Percement des trous au sol
8 vis sont nécessaires pour la fixation.

130.8561 = 1015
130.8562 = 1515
130.8563 = 2015
130.8564 = 2515
130.8565 = 3015

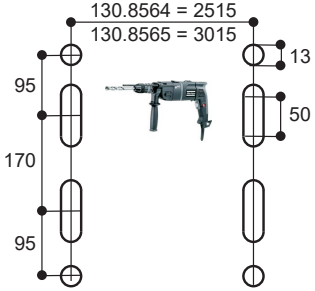


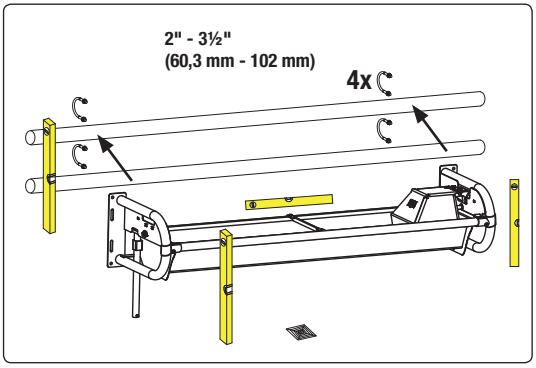


| DE | FR |
|---|---|
| ½" | 15/21 mm |
| ¾" | 20/27 mm |
| 1" | 26/34 mm |
| 1¼" | 33/42 mm |
| 1½" | 40/49 mm |
| 2" | 50/60 mm |
| 2½" | 66/76 mm |
| 3" | 80/90 mm |
| 3½" | 90/102 mm |
| 4" | 102/114 mm |
| 5" | 125/139 mm |

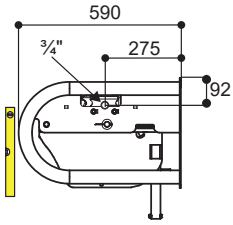


Français

# Cinq options pour la mise hors gel d'un vidange express

**1. Résistance 24 V, à fixer dans la cuve**
(voir des instructions de montage à part)
Résistance 24 V, 180 W (131.6063) à fixer dans la cuve.

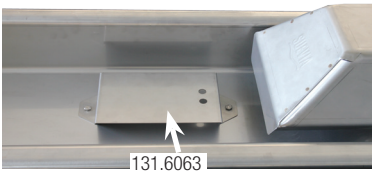

**2. Résistance 24 V, à fixer sous a cuve**
(voir des instructions de montage à part)
Résistance 24 V (131.6060, 131.6061, 131.6062, 131.6062 + 131.6088) à fixer sous la cuve. L'alimentation électrique se fait par un transformateur 230/24 V. Un thermostat d'ambiance (101.0389) peut être fourni en option. Pour maintenir antigel l'arrivée d'eau à l'abreuvoir, il est recommandé d'installer un câble chauffant 24 V, 20 W, 2 m (101.0861) ou 24 V, 30 W, 3 m (101.1863) spiralé le long de la conduite d'eau. Le raccordement du câble au transformateur se fait parallèlement avec la résistance de l'abreuvoir. Si l'installation d'un câble chauffant devait se faire sur un tuyau en PE, bien vérifier que le PE soit prévu pour de l'eau chaude et froide. Pour favoriser une meilleure répartition de la chaleur le long de la canalisation, il est conseillé de recouvrir le tuyau PE d'une bande d'aluminium (101.1099) avant la pose du câble chauffant. Le câble chauffant et la conduite d'eau doivent être isolés et protégés des morsures d'animaux.

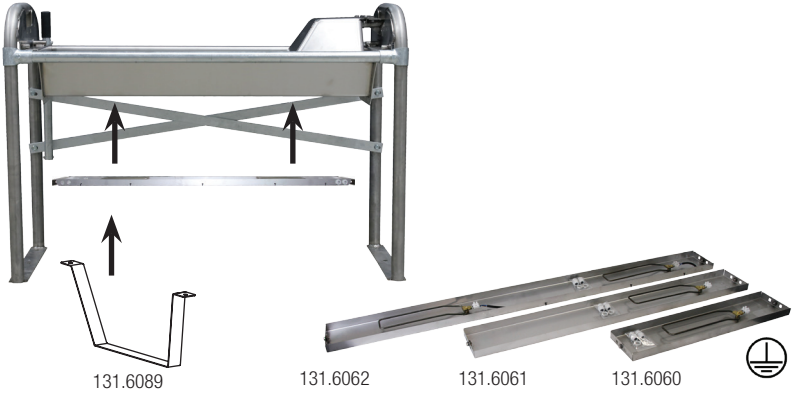


**3. Raccordement à un circuit en boucle avec un tuyau de passage**
Tuyau de passage ¾" (131.0591) ou tuyau de passage 1" (131.6122, 131.6123, 131.6124, 131.6125) convenant à tout Modèle Basculant Cuve Plate. Ce tuyau est alimenté par l'eau tiède provenant du réchauffeur d'eau. Ce système maintient l'eau hors gel et protège la canalisation.

**131.0591**

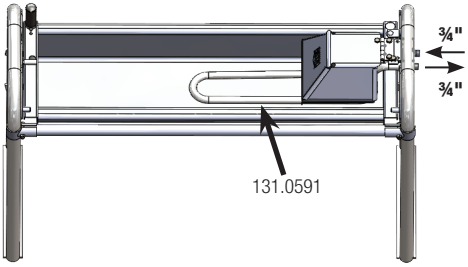


**131.6122 · 131.6123 · 131.6124 · 131.6125**

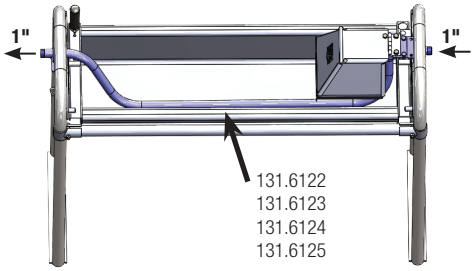


Français


04/2024 • Technische Änderungen vorbehalten • Technical data can be changed without prior notice • Des changements techniques reservés • Мы оставляем за собой право на технические изменения и дополнения, а также возможные опечатки. • 104.8182

# Cinq options pour la mise hors gel d'un vidange express

**4. Protection antigel élevée pour la soupape**

Pour les régions ayant des hivers rigoureux une manchette chauffante pour la soupape modèle 527 (131.0527, 24 V, 7 W) peut être installée postérieurement.

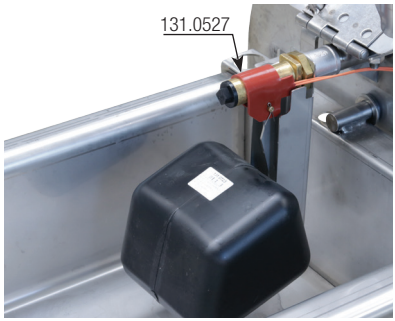


**5. Proctection antigel par filet d'eau**

**Kit flotteur antigel SUEVIA sans électricité ¾"**, pièces de raccordement fournies (131.0592), à monter au dessus de flotteur convenant, pour tout Modèle Basculant SUEVIA. **Antigel sans électricité !** Principe: en cas de gel, un clapet s'ouvre automatiquement et fait couler un filet d'eau sur le flotteur situé en dessous. Le volume d'écoulement est réglable selon l'intensité du gel. L'écoulement continu du robinet du kit flotteur permet à l'eau dans le bac d'être en mouvement permanent et de ne pas être prise par la glace. Le surplus d'eau s'écoule par une bonde de vidange (132.1254) installée à l'arrière de l'abreuvoir afin d'éviter le débordement !

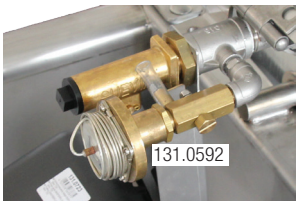


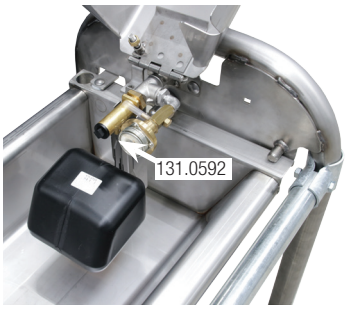


**En option**

**Capot de protection anti-morsures**, permet de protéger les arrivées d'eau.

Pour tous les basculants à cuve plate SUEVIA :

- Raccordement **par le bas** (131.0581)
- Raccordement **de côté** (131.0582)

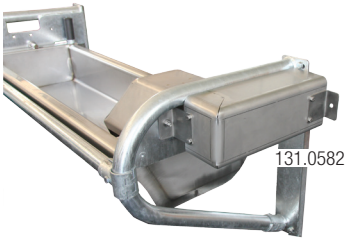


Français

# Réglage de niveau d’eau

**Réglage de niveau d’eau**
Le réglage du niveau d’eau se fait par la montée ou la descente du flotteur.

Méthode :
Pour cela il vous faut soulever la vis de fermeture (1). → Ouvrir le couvercle (2). Desserrer l’écrou (102.0621) (3). Une fois que le flotteur est à la hauteur voulue (3), resserrer l’écrou (102.0621). Fermer le couvercle et enclencher la vis de fermeture.

En même temps il faut veiller :
à ce que le flotteur soit toujours positionné à 90° par rapport au levier de soupape (102.0393).

Pression maximum 5 bar.

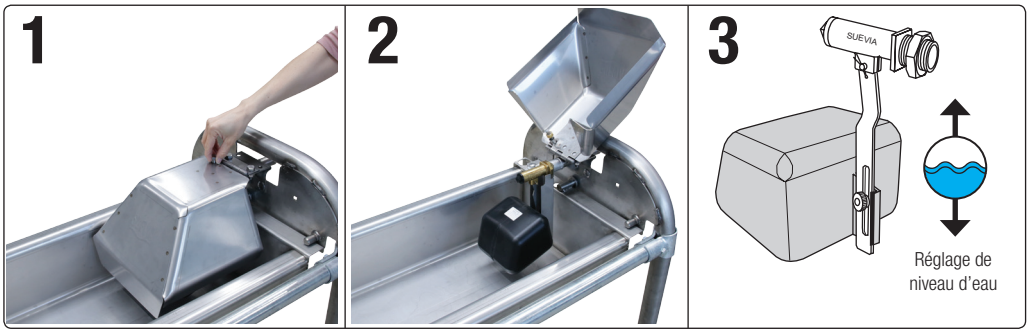


**Longueurs de câble maximales**

| Section par ex.: Type NYY | jusqu’à 100 Watt | jusqu’à 200 Watt | jusqu’à 300 Watt | jusqu’à 400 Watt |
|---|---|---|---|---|
| **2,5 mm²** | **83 m** | **42 m** | **28 m** | **21 m** |
| **4,0 mm²** | **132 m** | **66 m** | **44 m** | **33 m** |
| **6,0 mm²** | **200 m** | **100 m** | **66 m** | **50 m** |

**Important !**
**Ne pas laisser l’abreuvoir sans eau**
pendant que le chauffage est en marche.

Directives. S’il vous plaît noter câble de données des feuilles, et les normes locales.
Toutes les opérations de montage, d’entretien et de révision doivent être effectuées exclusivement par un personnel qualifié et autorisé. Respectez les normes locales. Afin d’éviter les décharges électrostatiques, il est fortement recommandé de relier les abreuvoirs à la terre. ⏚

Français


04/2024 • Technische Änderungen vorbehalten • Technical data can be changed without prior notice • Des changements techniques reservés • Мы оставляем за собой право на технические изменения и дополнения, а также возможные опечатки. • 104.8182

# Монтаж + Схема подключения

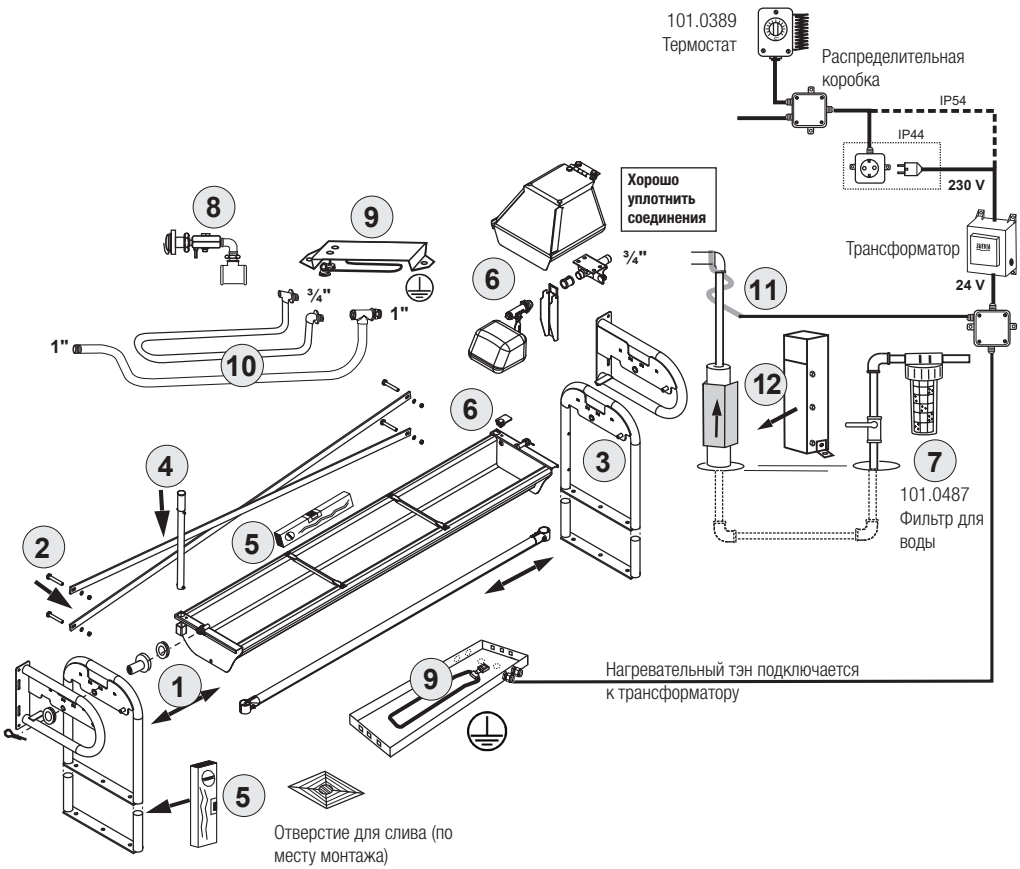


**Монтаж**

1. Монтируйте ванну поилки с правой и левой боковыми частями поилки
2. Прикрепите распорки по диагонали и прикрутите их (только с напольным креплением).
3. Прикрепите защитную трубу
4. Закрепите рукоятку для переворачивания, и зафиксируйте её, чтоб не проскальзывала вниз, с помощью винта M6.
5. Выровняйте положение поилки и боковых частей, и закрепите их шурупами к стене или полу
6. Прикрутите клапан, крышку клапана и упорный уголок, Прикрепите затвор против переворачивания поилки
   → по выбору: с правой или левой стороны поилки (рычаг для опрокидывания поилки крепить на стороне, противоположной клапану)
7. Произведите подключение к водопроводу ¾"
   → подсоединение поилки возможно от пола к поилке или от стены к поилке
   → Давлениее воды в водопроводе не должно превышать 5 бар. Необходимо соблюдать DIN 1988/DIN EN 1717!
   **Внимание!** Перед подключением к водопроводу пропустите достаточное количество воды через трубы, пока не будет течь чистая вода! При наличии воды плохого качества (жесткая, ржавая вода) рекомендуется установить фильтр первичной чистки воды (101.0487).

**Дополнительное оборудование**

8. Подсоедините сторож-терморегулятор (131.0592 см. дополнительную инструкцию по монтажу)
9. Прикрепите нагревательный тэн и подключите его к электричеству через трансформатор (см. дополнительную инструкцию по монтажу)
10. акретите циркуляционную трубу ¾" (131.0591) или 1" (131.6122, 131.6123, 131.6124, 131.6125) в поилке и подсоедините к циркуляционному водопроводу (см. инструкцию по монтажу циркуляционной трубы и нагревательного прибора)
11. Для защиты от замерзания водопроводных труб тупикового водопровода обмотайте их термошнуром и подключите к электричеству через трансформатор
12. Электропровод, термошнур и утепление труб следует защитить от прокуса их животными
    → установите металлические короба к подключениям от пола к поилке (131.0581).

Русский

# Габариты (mm)

## Монтаж на полу

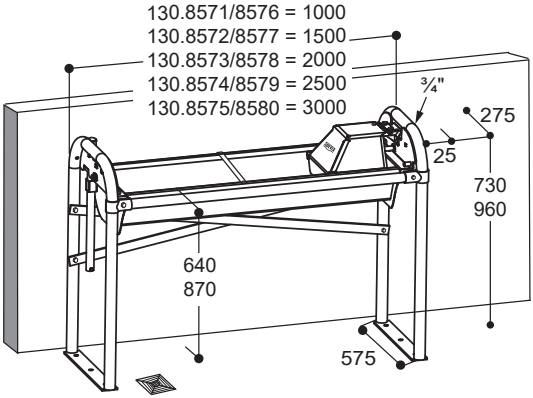


Отвертия для крепления на полу

Для крепления поилки потребуются 6 болтов.

130.8571/8576 = 930
130.8572/8577 = 1430
130.8573/8578 = 1930
130.8574/8579 = 2430
130.8575/8580 = 2930

## Монтаж к стене

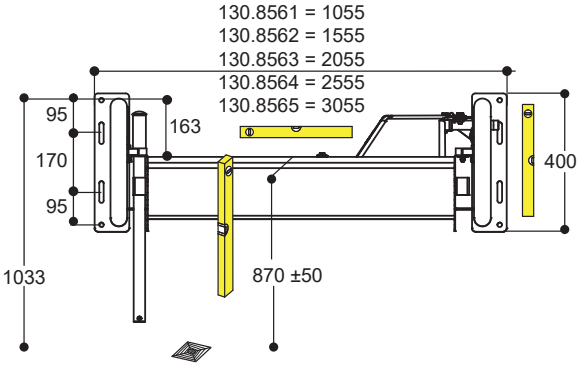


Отвертия для крепления на полу

Для крепления поилки потребуются 8 болтов.

130.8561 = 1015
130.8562 = 1515
130.8563 = 2015
130.8564 = 2515
130.8565 = 3015

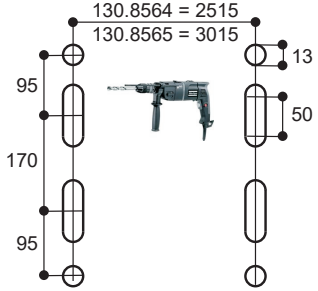


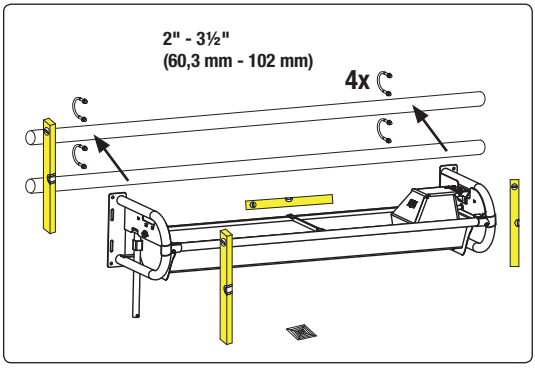


| DE | FR |
|---|---|
| ½" | 15/21 mm |
| ¾" | 20/27 mm |
| 1" | 26/34 mm |
| 1¼" | 33/42 mm |
| 1½" | 40/49 mm |
| 2" | 50/60 mm |
| 2½" | 66/76 mm |
| 3" | 80/90 mm |
| 3½" | 90/102 mm |
| 4" | 102/114 mm |
| 5" | 125/139 mm |

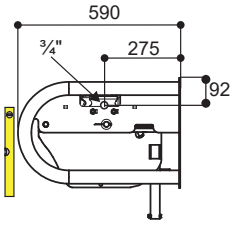


Русский



04/2024 • Technische Änderungen vorbehalten • Technical data can be changed without prior notice • Des changements techniques reservés • Мы оставляем за собой право на технические изменения и дополнения, а также возможные опечатки. • 104.8182

# Пять вариантов защиты поилок от замерзания

**1. Нагревательный тэн 24 В, для монтажа внутри поилки**
(см. отдельную инструкцию)
Нагревательный тэн 24 В (131.6063) для монтажа внутри поилки.

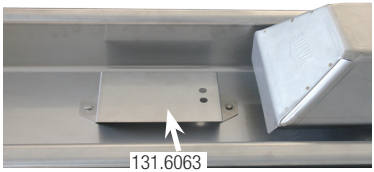


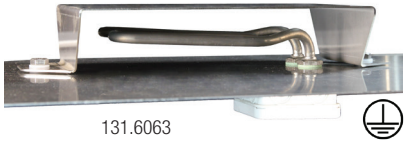


**2. Нагревательный тэн 24 В, для монтажа под дном поилки**
(см. отдельную инструкцию)
Нагревательный тэн 24 В (131.6060, 131.6061, 131.6062, 131.6062 + 131.6088) для монтажа под дном поилки. Электроподключение осуществляется через трансформатор SUEVIA 230/24 В. Для автоматического включения и выключения трансформаторов возможно дополнительное подключение термостата (101.0389). Для защиты от замерзания водопроводных труб тупикового водопровода их обматывают термошнуром 24 В: длина 2 м (20 Вт, 101.0861) или 3 м (30 Вт, 101.0863). Термошнур подключается к нагревательному тэну параллельно с проводами, подающими напряжение от трансформатора. При подведении термошнура к водопроводу с полиэтиленовыми трубами следует удостовериться, что такие трубы, подходят как для холодной, так и для горячей воды. Для оптимального распределения тепла (перед проводкой термошнура) полиэтиленовые трубы следует обмотать алюминиевой изолентой (101.1099). Трубы и электороподключения следует защитить металлическими коробами в местах досягаемости их животными.

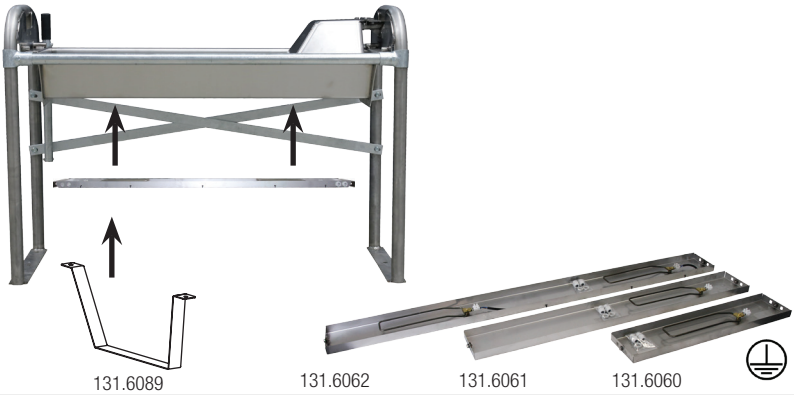


**3. Подключение к циркуляционному водопроводу с помощью циркуляционной трубы**
Циркуляционная труба ¾" (131.0591) или циркуляционная труба 1" (131.6122, 131.6123, 131.6124, 131.6125) подходит для всех поилок-ванн с быстрым сливом. Защита поилок-ванн с быстрым сливом от замерзания обеспечивается при подключении соединительной трубы к циркуляционному водопроводу в сочетании с нагревательным прибором SUEVIA.

**131.0591**

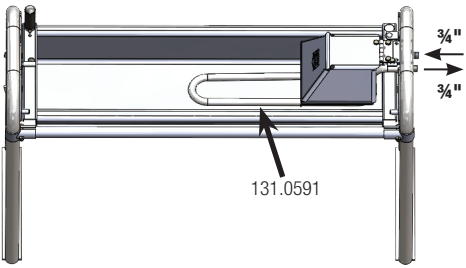


**131.6122 · 131.6123 · 131.6124 · 131.6125**

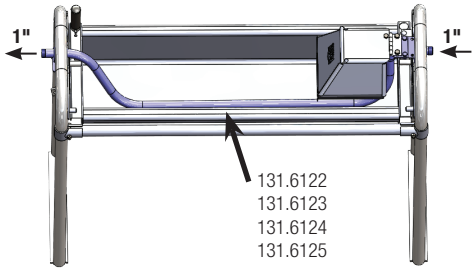


Русский

# Пять вариантов защиты поилок от замерзания

**4. В регионах с суровыми морозами**
рекомендуется дополнительно устанавливать пластину обогрева клапана модель 527 (131.0527, 24 В, 7 Вт).

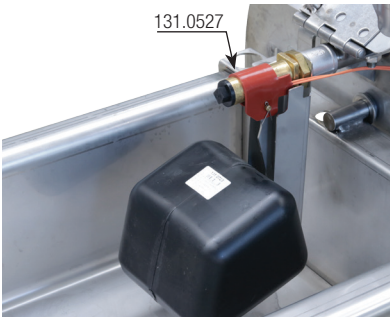


**5. Защита от замерзания „Проточная вода"**
SUEVIA Сторож-терморегулятор ¾" (131.0592) для самостоятельного монтажа в поилке-ванне с быстрым сливом. Обеспечивает морозостойкость без электричества! При низких температурах проточный вентиль, находящийся внизу сторожа-терморегулятора, автоматически открывается. Заданное количество воды вытекает через проточный вентиль в поилку. Постоянное движение воды предотвращает её замерзание. Излишки воды удаляются через перепускное отверстие в пробке (132.1254), регулирующее уровень воды в поилке-ванне!

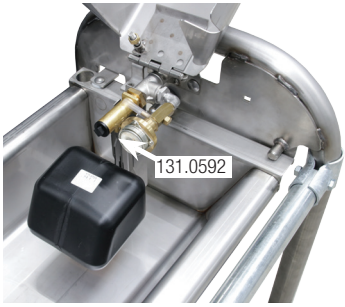


**Дополнительно**
защитные короба из нержавеющей стали для защиты водопроводных труб и термошнура от доступа животных:
- Защитный короб водо-электроподвода от пола к поилке (131.0581)
- Защитный короб водо-электроподвода от стены к поилке (131.0582)

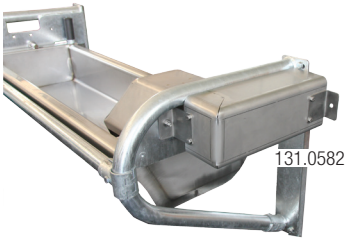


Русский


04/2024 • Technische Änderungen vorbehalten • Technical data can be changed without prior notice • Des changements techniques reservés • Мы оставляем за собой право на технические изменения и дополнения, а также возможные опечатки. • 104.8182

# Регулировка уровня воды

**Регулировка уровня воды в поилке**
Уровень воды регулируется изменением высоты крепления поплавка.

Для этого приподнимите закрепительный винт (1). → Откройте крышку (2), ослабьте гайку с продольными рифлениями (102.0621 (3). Передвиньте поплавок на необходимую высоту (3) и закрутите гайку (102.0621). Закройте крышку и закрутите закрепительный винт.

При этом стоит обратить внимание на следующее:
Поплавок должен крепиться под углом 90° по отношению к рычагу клапана (102.0393).

Давлениие воды в водопроводе не должно превышать 5 бар.

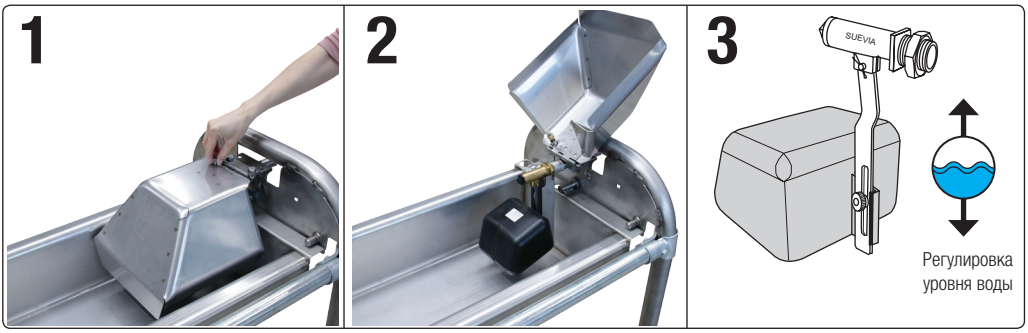


**Максимально допустимая длина электрокабеля:**

| Сечение провода напр.: Type NYY | до 100 Вт | до 200 Вт | до 300 Вт | до 400 Вт |
|---|---|---|---|---|
| **2,5 мм²** | **83 м** | **42 м** | **28 м** | **21 м** |
| **4,0 мм²** | **132 м** | **66 м** | **44 м** | **33 м** |
| **6,0 мм²** | **200 м** | **100 м** | **66 м** | **50 м** |

**Осторожно!**
**Не оставляйте поилку без воды,**
если включён обогрев.

Местные нормы могут отличаться от приведенных выше показателей.
Установка, проверка и ремонт оборудования должна проводится исключительно специалистом-электриком! Учитываёте принятые местные нормы. Для избежания электростатических зарядов, рекомендуем заземлять поилки. ⏚

Русский

SUEVIA

# Montagehinweise · Mounting Hints · Conseils de montage · Инструкции по сборке

**132.0885**
**Trogwanne arretieren · Trough Stopper · Verrouillage de cuve · Фиксатор поилки**

**Ventilabdeckung · Valve Cover · Capot flotteur · Монтаж крышки клапана**

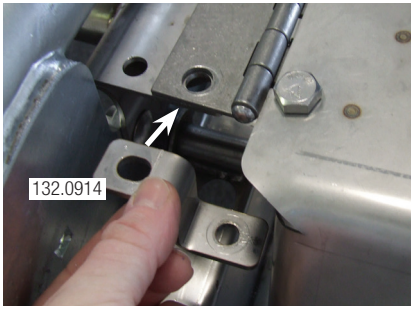


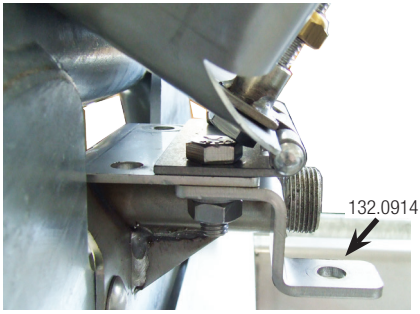


**Bei Bedarf bauseits weitere Schraube montieren · If required, install an additional screw on site · Monter une vis supplémentaire si nécessaire · При необходимости установите дополнительный винт**

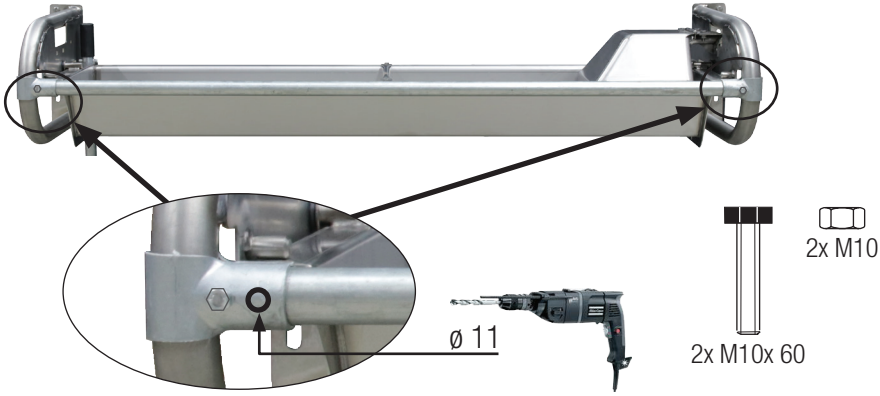



04/2024 • Technische Änderungen vorbehalten • Technical data can be changed without prior notice • Des changements techniques reservés • Мы оставляем за собой право на технические изменения и дополнения, а также возможные опечатки. • 104.8182